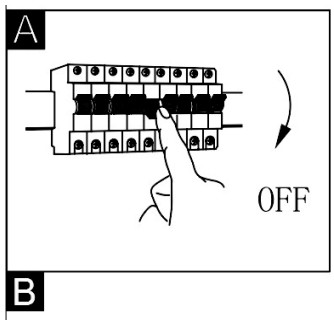

GLOBO LIGHTING

www.globo-lighting.com

31991 & 31996

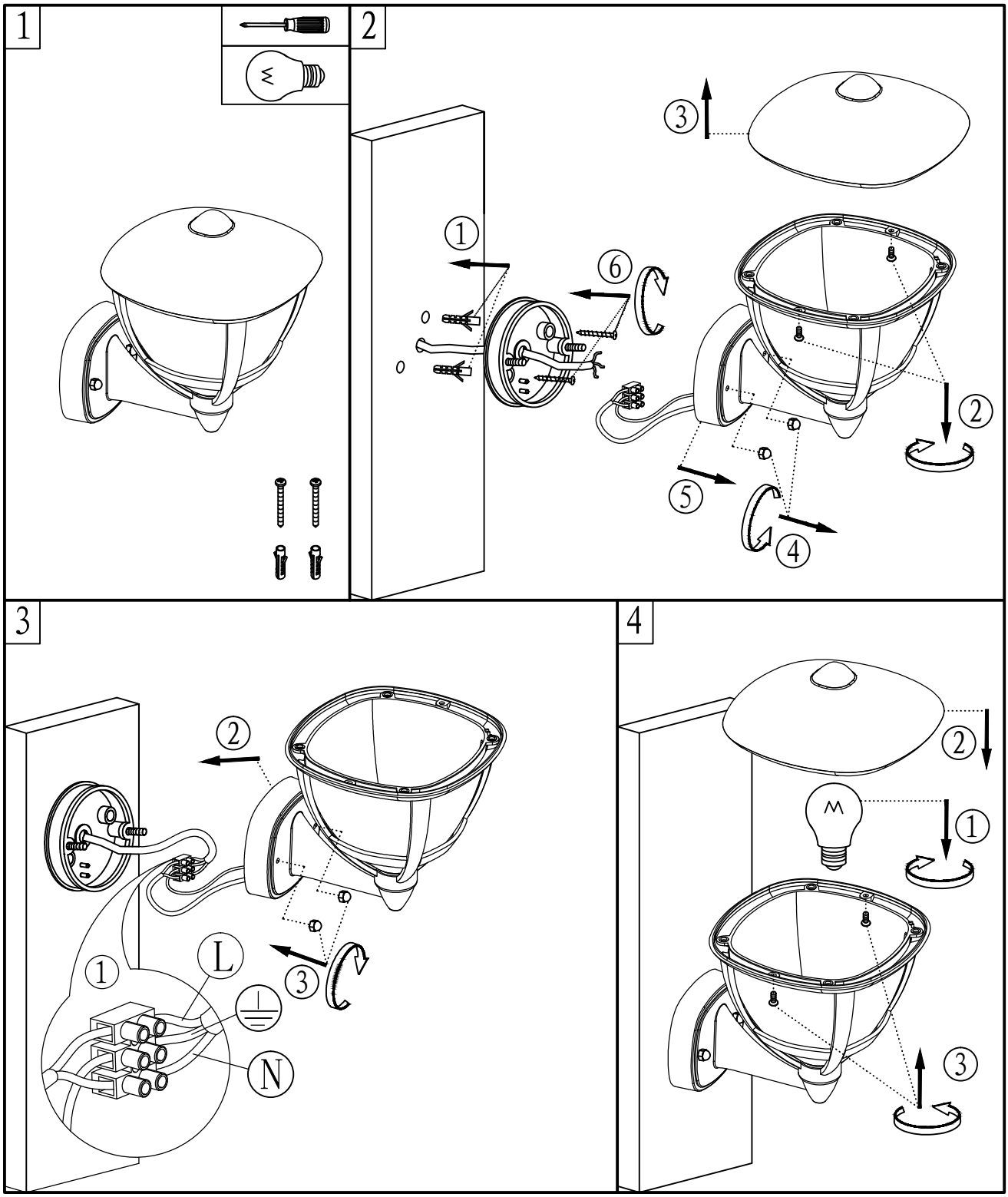

GLOBO Handels GmbH

Gewerbestrasse 3
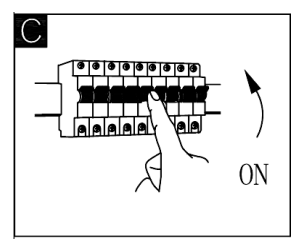
A-9184 Sankt Peter